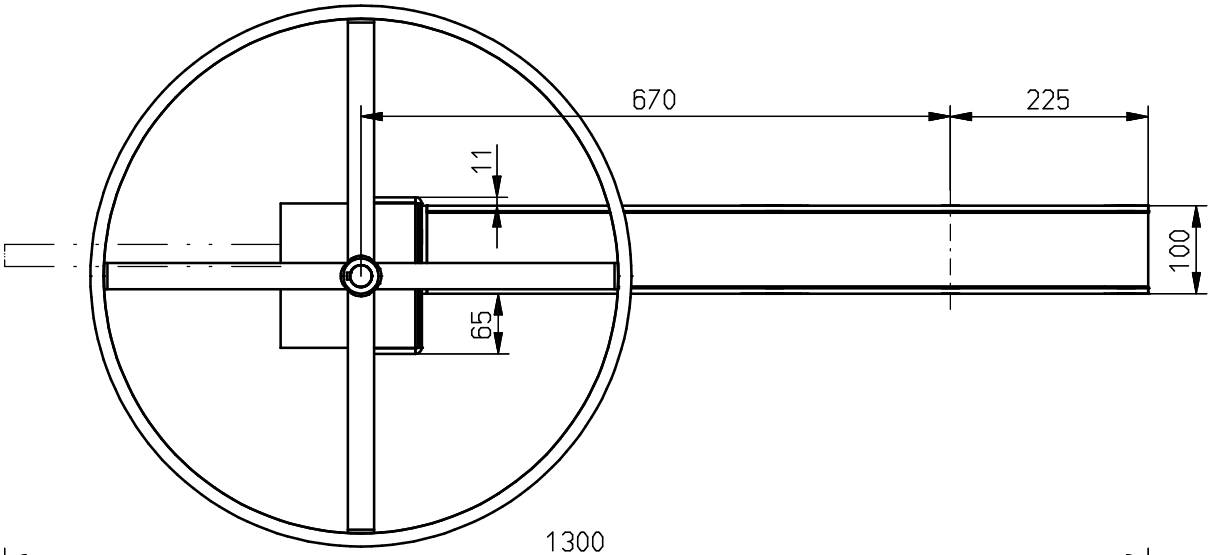

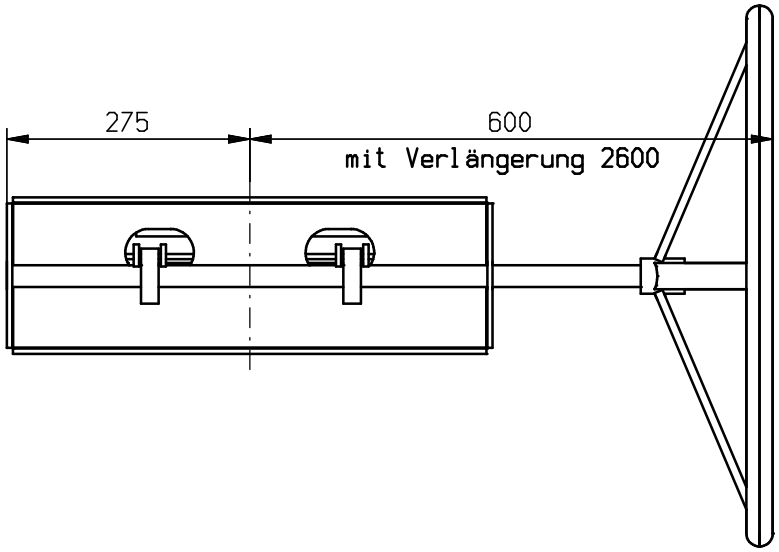

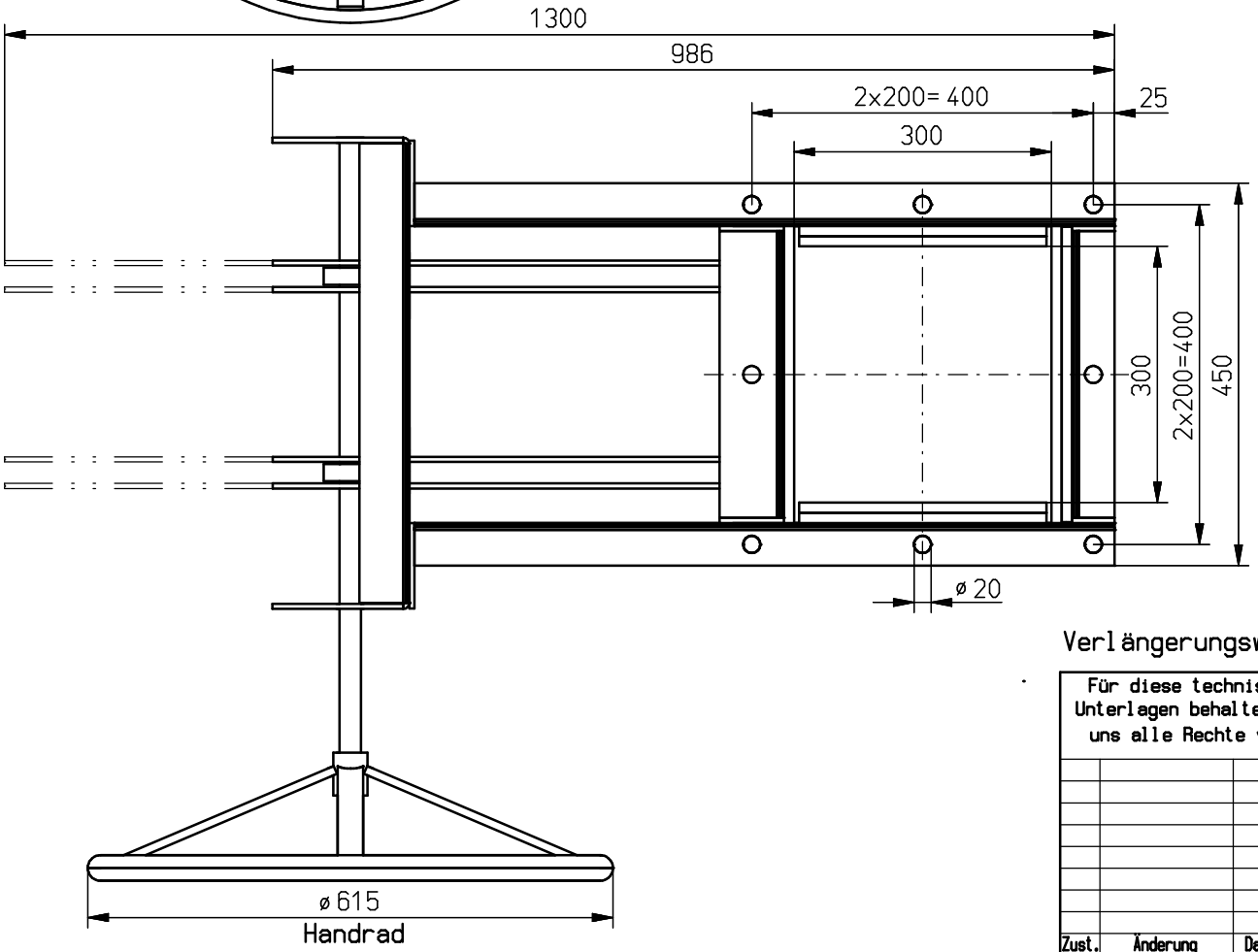

Verlängerungswelle 2000 mm lang kann max.um 1600 mm gekürzt werden

Für diese technische Unterlagen behalten wir uns alle Rechte vor				Freimaßtoleranz nach DIN 7168 - mittel			Maßstab 1:6	Gewicht
				00	Datum	Name		
				Bearb.	27.04	I.H.	Doppelflansch Abdichtschieber	
				Gepr.				
				Norm				
				CAD:	5638			
				WOHWA Waagenbau 74629 Pfedelbach			DXF 03.33-2.53	Blatt Bl.
Zust.	Änderung	Datum	Name	Urspr.			Ers. f.:	Ers. d.: